Dispensador Manual de fitas H - 180

Especificações

Descrição
O aplicador manual H- 180 proporciona um método rápido e fácil para aplicação de fitas para fechamento de caixas 3M.

Especificações
Fita: A maioria das fitas de empacotamento " Scotch" .
Largura da fita: 50mm.
Dimensões do rolo: Diâmetro máximo de 130mm e arruela de diâmetro interno de 76,2mm.
Dimensões do aparelho:
Comprimento: 145mm
Altura: 255mm
Largura: 65mm
Peso: Empacotado: 0,58 Kg e Não empacotado: 0,52Kg

Instruções de uso:

Figura 1: Coloque o rolo de fita inteiramente no suporte para dispensar a fita a partir do topo do rolo. Puxe a aba para remover e descarte a proteção da lâmina.

Figura 2: Freio do pivô a posição aberta. Passe afita adesiva entre o rolo e o freio.

Figura 3: Traga a fita adesiva acima em torno do rolo e puxe-a para trás, ligeiramente para um lado, para cortar o excesso de fita. Tensão fornecida ajustável para o rolo da fita adesiva.

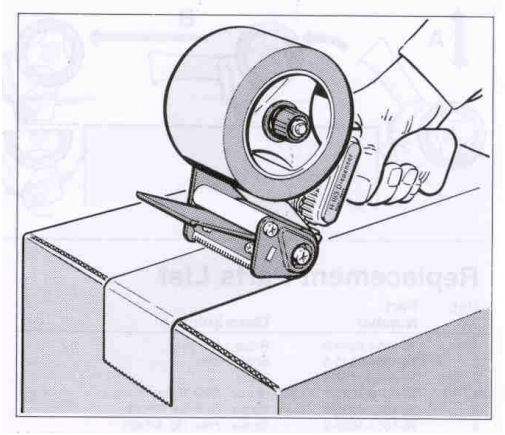
H-180 Dispensador manual de fitas

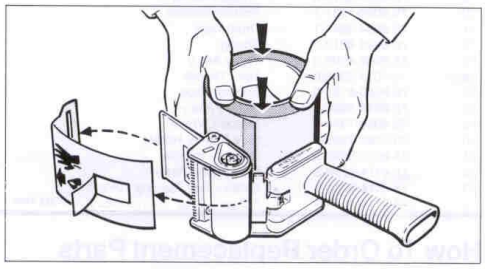
Figura 1

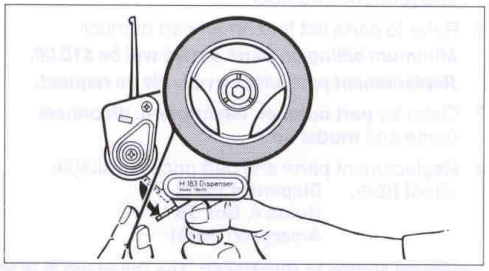
Figura 2

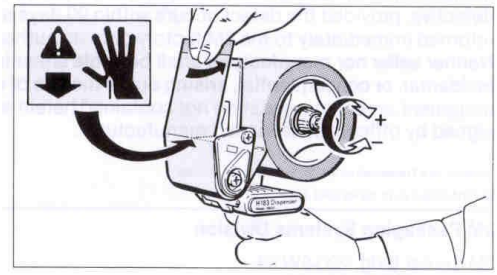
Figura 4

Instruções de Operação

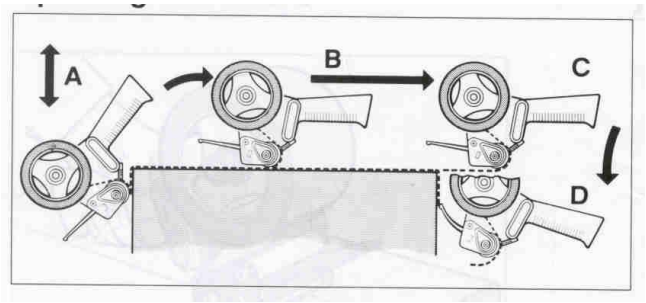

A. Coloque a fita adesiva e o aplicador no canto da caixa, centralize na junção. Puxe o aplicador para baixo fixando a fita no lado principal da caixa.
B. Puxe o aplicador através da junção da caixa, aplicando a fita com pressão para obter um lacre perfeito.
C. Continue desenrolando a fita por 65 a 75mm após o fim de caixa.
D. Leve o aplicador contra o canto da caixa, empurre e force suavemente para cortar a fita

Lista de partes de reposições

Ref Nº	Número da parte	Descrição
1	78-8054-8844-8	Rolo aplicador
2	78-8054-8845-5	Eixo- rolo
3	78-8018-7821-2	Lâmina (H0.0015.2638.5)
4	78-8018-7840-2	Parafuso
5	26-1002-4855-1	Parafuso 8P x 13mm
6	29-1003-5832-9	Parafuso Cab. Sext M6 x 25
7	78-8060-8087-1	Parafuso M5 x 10
8	78-8026-8209-8	Suporte para o cilindro da fita
9	78-8028-8210-6	Arruela de pressão
10	78-8050-7931-1	Arruela de fricção
11	78-8054-8847-1	Cilindro da fita
12	78-8028-8211-2	Mola do cilindro da fita
13	78-8028-8166-0	Limpador
14	78-8079-5386-0	Porca do cilindro da fita
17	78-8060-8185-3	Suporte da fita
18	78-8079-5382-9	Apoiador
19	78-8060-7943-6	Suporte do limpador
20	78-8060-7929-5	Suporte rolo aplicador
21	78-8060-8093-9	Espaçador- sup. Lateral
22	78-8114-4699-2	Suporte lateral
23	78-8114-4700-8	Parafuso 10P x 45mm
24	78-8114-4698-4	Esfera 3/16 in(4,76mm)

Como substituir a lâmina (Faca)

! Cuidado:- Quando estiver trabalhando, cuidado lâmina afiada

1. Remova os parafusos e as porcas da lâmina para remover a lâmina usada.
2. Instale a lâmina nova com a borda de corte serrilhada apontada para o rolo.
3. Substitua e aperte os parafusos eas porcas da lâmina para fixa-lá.

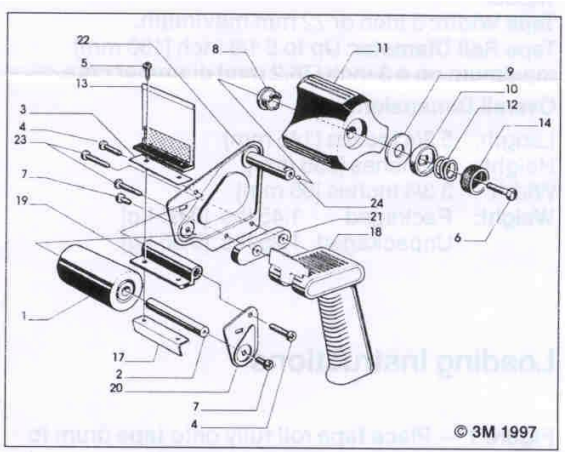

Assistência Técnica 3M

Durante o período de garantia

Contate a Filial 3M mais próxima ou seu distribuidor 3M.

Após o período de garantia

O dispensador de fitas 3M foi projetada para ser durável confiável. Reconhecendo que ela necessitará de eventual manutenção , nós a confeccionamos de forma a facilitar a desmontagem e as reposições.
Caso seu dispensador de fitas necessite de alguma reposição, solicite as peças ao seu Distribuidor 3M.

Garantia Limitada

O seu Sistema Aplicador Manual de fitas H-180 é garantido pela 3M do Brasil Ltda, pelo período de seis meses, a partir da data da compra, contra defeitos de material ou de fabricação. Durante este período, os reparos ou defeitos de fabricação serão feitos livres de quaisquer ônus. Esta garantia não cobre os danos causados por acidentes ou má utilização do produto; ou por reparos feitos por uma equipe de assistência técnica não autorizada; ou pela operação ou manutenção em desacordo com os procedimentos recomendados pela 3M; ou pelo uso de produtos que não estejam sujeitos aos padrões 3M.